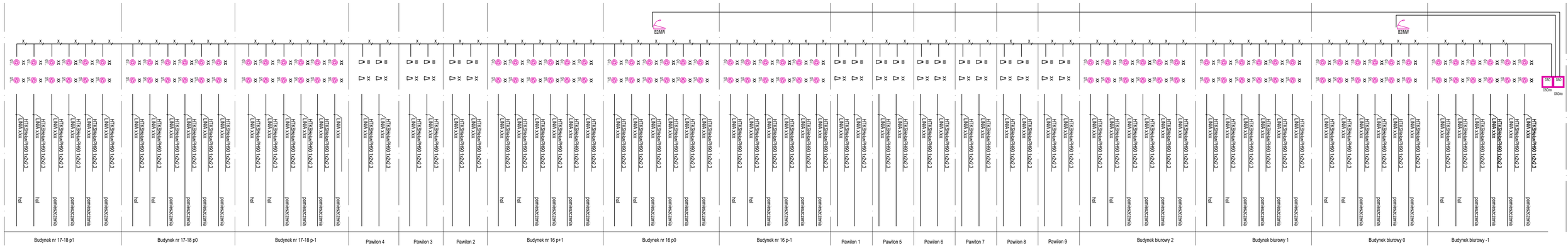

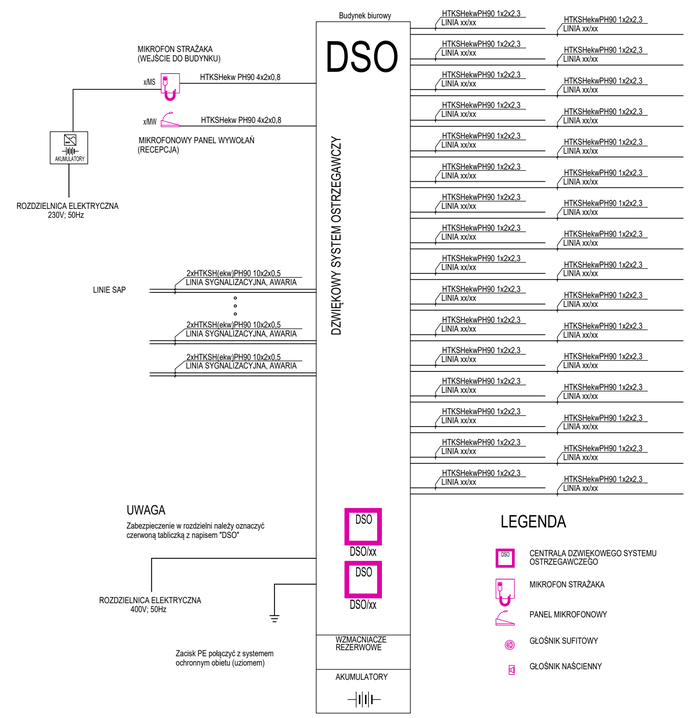

Jednostka projektowa:
SWECO

Generalny projektant:
Sweco Polska Sp. z o.o.
ul. Franklina Roosevelta 22
60-829 Poznań
tel. 61 864 93 00
www.sweco.pl

Sweco Polska Sp. z o.o.
ul. Bracka 28
40-858 Katowice
tel. 32 607 32 80

Podwykonawca
Spart S.C. Tomasz Pochyłski, Bogusław Czech
pl.Słowiański 6/3
41-902 Bytom
tel. 32 389 34 92
www.spart-architekci.pl

Inwestor / Zamawiający:
Miasto Poznań
Plac Kolegiacki 17, 61-841 Poznań

Nazwa projektu / inwestycji:
KOMPLEKSOWA PRZEBUDOWA OBIEKTÓW PALMIARNI POZNAŃSKIEJ

Przedmiot opracowania:
PROJEKT TECHNICZNY

Nazwa zamierzenia budowlanego:
ROZBUDOWA, PRZEBUDOWA I REMONT PALMIARNI POZNAŃSKIEJ ORAZ BUDOWA GARAŻU DLA POTRZEB PALMIARNI POZNAŃSKIEJ WRAZ Z NIEZBĘDNĄ INFRASTRUKTURĄ TECHNICZNĄ (W TYM BUDOWA ZBIORNIKÓW NA DESZCZÓWKĘ, ZBIORNIKÓW RETENCYJNO - ROZSĄCZAJĄCYCH, AGREGATU PRĄDOTWÓRCZEGO) I ZAGOSPODAROWANIEM TERENU

Nazwa obiektu budowlanego:
PALMIARNIA POZNAŃSKA
ul. Matejki 18, 60-767 Poznań

Numery ewidencyjne działek:
26/3, 26/4, 26/5, 36/1, 36/4, 48/9(cz.), 54/7(cz.), arkusz mapy 11, 76/17(cz.), 76/41(cz.), 76/51(cz.), 76/52(cz.), 76/49 (cz.), 76/50 (cz.), arkusz mapy 12, jednostka ewidencyjna: 306401_1 Miasto Poznań, obręb nr: 0039 Lazarz

Tytuł rysunku:
SCHEMAT IDEOWY DSO - INSTALACJE NISKOPRĄDOWE

Stadium: **PT**	Specjalność: **ELEKTRYCZNA**	Data: **08.2025**	Skala rysunku: 1:100	Nr projektu:	**375379**

Funkcja:	Tytuł, imię i nazwisko	Nr uprawnień	Podpis
Projektant:	mgr inż. Emil Miśkiewicz	SLK/4611/PWOE/12	
Sprawdzający:	mgr inż. Paweł Maślanka	SLK/5266/PWOE/14	
Opracował:			
Opracował:			
Opracował:			
Kierownik zespołu projektowego:			

Nr tomu: **04_3/5**

Nr rys.: **PT-IN/1-18/202**

Rewizja: **000**